SER60SGH3

Famille	Table de cuisson
Type d'encastrement	Traditionnel
Dimension	60 cm
Alimentation	Gaz
Type	Gaz
Code EAN	8017709105235



Esthétique

Esthétique	Classica
Couleur	Inox
Finition	Satiné
Matériau	Inox
Type d'inox	Brossé
Grilles	Fonte
Type de commandes	Manettes
Position des commandes	Frontal
Nombre de manettes	4
Couleur des manettes	Effet inox
Logo	Sérigraphié
Couleur de la sérigraphie	Gris

Programmes / Fonctions

Nombre de brûleurs gaz	4
Nombre total de foyers	4

Options

Encastrement	478-482x555-560 mm

Technologie

UR

Gauche - Gaz - Ultra-rapide - 3.90 kW
Arrière central - Gaz - Semi rapide - 1.70 kW
Avant central - Gaz - Auxiliaire - 1.10 kW
Droit - Gaz - Rapide - 2.60 kW

Thermocouples	oui	**Allumage automatique intégré aux manettes**	oui

Raccordement électrique

Puissance nominale	1 W	**Longueur du câble d'alimentation**	120 cm
Tension	220-240 V	**Type de prise**	Non
Fréquence	50/60 Hz		

Raccordement gaz

Type de gaz	G20 Gaz naturel	**Réglé au gaz naturel**	Cônique
Raccordement au gaz	Cylindrique	**Puissance nominale gaz**	9300 W
Injecteurs gaz fournis	G30 GPL Gaz liquide		

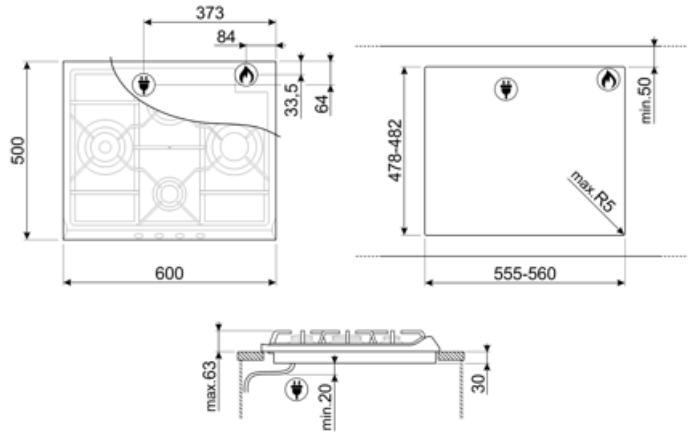

Accessoires Compatibles



6MP700AO

Kit manettes Cortina Anthracite/Laiton antique pour tables de cuisson



6MP700PO

Kit manettes Cortina Crème/Laiton antique pour tables de cuisson



6MPF2465X

Kit manettes Elementi pour tables de cuisson



6MP700BS

Kit manettes Cortina Silver/Silver pour tables de cuisson



6MP800P

Symbols glossary



Standard : mode d'installation, qui peut être facilement combiné avec n'importe quel type de cuisine.



CUT_OUT_STANDARD_72dpi



Commandes par manettes



Grilles en fonte : Ces grilles résistent aux hautes températures. Solides et robustes, elles ont été conçues pour faciliter le déplacement des casseroles.



Brûleur Ultra-rapide : Le brûleur Ultra-rapide est défini comme le brûleur d'une puissance d'au moins 3,5 kW, qui peut être simple, double ou triple couronne.