CX90GM

Taille du piano de cuisson	90x60 cm
Nombre de cavités avec étiquette énergétique	1
Source de chaleur de la cavité	Electrique
Type de plan de cuisson	Gaz
Type de four principal	Chaleur tournante
Système de nettoyage four principal	Non, Vapor Clean
Code EAN	8017709328900
Classe d'efficacité énergétique première cavité	A



Esthétique

Design	Standard
Finitions du bandeau de commandes	Inox
Esthétique	Classica
Logo	Embouti
Couleur	Inox
Position du logo	Bandeau sous le four
Finition	Satiné
Couleur de la table de cuisson	Inox
Type de grilles	Fonte
Type de commandes	Manettes

Manettes de commande	Smeg Classica
Couleur des manettes	Inox
Nombre de manettes	8
Couleur de la sérigraphie	Noir
Porte	Plein verre
Type de verre	Noir
Poignée	Smeg Classica
Couleur de la poignée	Inox brossé
Pieds	Noir

Programmes / Fonctions

Nombre de fonctions de cuisson 6

Fonctions de cuisson traditionnelle

- Statique
- Chaleur brassée
- Chaleur tournante turbo
- Eco
- Gril fort
- Sole ventilée

Fonctions supplémentaires

- Décongélation selon le temps

Fonction de nettoyage


Vapor Clean

Options des tables de cuisson

Minuteur	1

Caractéristiques techniques table de cuisson



Nombre total de foyers 5

Avant gauche - Gaz - Rapide - 2.90 kW
Arrière gauche - Gaz - Semi rapide - 1.80 kW
Central - Gaz - Ultra-rapide - 4.00 kW
Arrière droit - Gaz - Semi rapide - 1.80 kW
Avant droit - Gaz - Auxiliaire - 1.00 kW

Type de brûleur gaz	Standard	**Thermocouple**	oui
Allumage intégré aux manettes	oui	**Chapeaux de brûleurs gaz**	Emaillés noir mat

Caractéristiques techniques four principal



Nombre de lampes	1	**Vitre intérieure démontable**	oui
Nombre de turbines	1	**Nombre de vitres de la porte du four**	2
Volume net de la cavité	115 l	**Nombre de vitres thermo-réfléchissantes de la porte**	1
Capacité brute (litres)	129 l	**Thermostat de sécurité**	oui
Matériau de la cavité	Email Ever Clean	**Système de refroidissement**	Tangentiel
Nombre de niveaux de cuisson	5	**Dimensions nettes de la cavité (HxLxP)**	371x724x418 mm
Type de niveaux de cuisson	Supports en métal	**Contrôle de température**	Electromécanique
Type d'éclairage	Halogène	**Puissance résistance sole**	1700 W
Puissance de l'éclairage	40 W	**Puissance résistance voûte**	1200 W
Options de programmation de la durée de cuisson	Minuteur + fin de cuisson	**Puissance résistance gril**	1700 W
Type d'ouverture de la porte	Abattante	**Puissance résistance gril fort**	2900 W
Porte démontable	oui	**Puissance résistance circulaire**	2000 W
Porte intérieure plein verre	oui	**Type de gril**	Electrique

Options four principal

Signal sonore fin de cuisson	oui	**Température maximale**	260 °C
Température minimale	50 °C		

Accessoires inclus four principal

Grille en acier pour Moka	1	**Lèchefrite profond 20 mm**	1
Grille avec arrêt arrière et latéral	1		

Raccordement électrique

Puissance nominale électrique	3200 W	**Longueur du câble d'alimentation**	120 cm
Intensité	14 A	**Fréquence**	50/60 Hz
Tension	220-240 V	**Borne de raccordement**	3 pôles
Type de câble d'alimentation installé	Oui, monophasé	**Type de prise**	Non

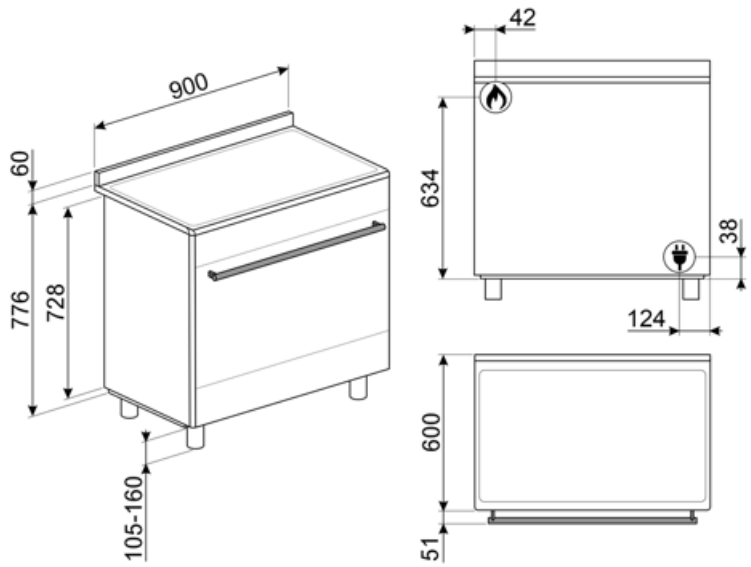

Accessoires Compatibles



AIRFRY9

Grille AIRFRY9. Idéale pour recréer la friture traditionnelle au four, mais avec moins de calories et moins de matières grasses. Elle permet de cuire rapidement et simplement des plats tels que des frites, des légumes frits et du poisson, en assurant un brunissement et un croustillant parfaits. La grille AIRFRY9 est adaptée aux fours et centres de cuisson de 90cm.



BBQ9



BN920

Enamelled tray 90cm cavity, 20mm deep



BN940

Enamelled tray 90 cm, 40 mm deep



GTP

Kit rails télescopiques à sortie partielle (1 niveau, sortie 300 mm), adapté pour fours traditionnels. Conçu en acier inox AISI 430 brillant, il garantit la stabilité et facilite l'extraction en douceur des lèchefrites.



GTT

Rails télescopiques à sortie totale (1 niveau), adaptés aux fours traditionnels. Réalisés en acier inox, ils garantissent la stabilité et facilitent l'extraction en douceur des lèchefrites.



KIT600SNL-9

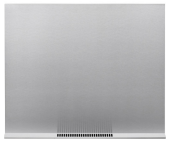

KIT90X9-1

Crédence murale en inox, 90 cm, pour centres de cuisson Concerto



KITH95

Kit 4 pieds inox pour augmenter la hauteur des centres de cuisson Concerto et Sinfonia (à 950 mm)



KITPDQ

Kit 4 pieds inox pour réduire la hauteur des centres de cuisson Concerto (à 850 mm)



PALPZ

Spatule à pizza avec manche repliable Largeur : 315 mm Longueur : 325 mm



SFLK1

Sécurité enfants

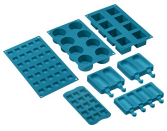

SMOLD

Jeu de 7 moules en silicone pour les glaces, sucettes, pralines, glaçons ou pour portionner les aliments. Utilisables de -60°C à +230°C

Symbols glossary



A : La classe A des produits Smeg garantit de basses consommation d’énergie



Installation en hauteur



Décongélation selon le temps : elle détermine automatiquement les temps de décongélation de l'aliment.



Émail Ever Clean : L'émail Ever Clean utilisé pour traiter la cavité du four réduit l'adhérence de la graisse de cuisson. Il s'agit d'un émail spécial et résistant aux acides qui, en plus d'être agréablement brillant, favorise un meilleur nettoyage des parois du four, grâce à sa porosité moindre.



Turbine + Résistance voûte + sole (chaleur brassée) : Le fonctionnement de la turbine, combiné à la cuisson traditionnelle, assure une cuisson homogène même pour des recettes complexes. Idéal pour les biscuits et les gâteaux, même cuits simultanément sur plusieurs niveaux.



Résistance gril ou sole + turbine (cuisson Eco) : Cette fonction alterne l’utilisation de différents éléments et est particulièrement indiquée pour les grillades de petites dimensions, tout en apportant la plus basse consommation d’énergie pendant la cuisson.



Turbine + résistance circulaire + résistance voûte + résistance sole (cuisson turboventilée) : la combinaison de la cuisson ventilée et de la cuisson traditionnelle permet de cuire avec une rapidité et une efficacité extrêmes différents aliments sur plusieurs étages, sans transmettre d'odeurs ou de saveurs. Idéal pour les aliments de grand volume qui nécessitent une cuisson intense.



Vitre démontable : La porte du four dispose d’une vitre intérieure démontable afin de faciliter les opérations de nettoyage et favoriser un entretien plus en profondeur.



Grilles en fonte : Ces grilles résistent aux hautes températures. Solides et robustes, elles ont été conçues pour faciliter le déplacement des casseroles.



Refroidissement tangentiel : Ce système de refroidissement innovant permet d'avoir une porte à température contrôlée pendant la cuisson. Outre les avantages offerts en termes de sécurité, le système permet de protéger le mobilier dans lequel le four est inséré, en évitant la surchauffe.



Porte double vitre



Turbine + Résistance sole (cuisson délicate) : Pour compléter la cuisson plus rapidement. Conseillée pour terminer la cuisson d’aliments déjà bien cuits en surface mais pas à l’intérieur et qui demandent donc une chaleur modérée en provenance du haut. Idéal pour tous les types d'aliments



Résistance voûte + sole (cuisson traditionnelle) : La chaleur provenant simultanément du haut et du bas permet de cuire n’importe quel type d’aliment. La cuisson traditionnelle, appelée aussi statique, est indiquée pour cuire un seul plat à la fois. Idéal pour les rôtis de toutes sortes, le pain, les gâteaux fourrés et surtout pour les viandes grasses comme l'oie ou le canard.



Gril fort : Chaleur très intense provenant uniquement du haut grâce aux deux éléments chauffants. La turbine n'est pas active. Donne d'excellents résultats pour griller et gratiner. Utilisé en fin de cuisson, la fonction donne un brunissement uniforme aux plats.



Porte intérieur plein verre : L'intérieur de la porte du four a une surface en verre complètement lisse et sans vis, ce qui facilite l'élimination de la saleté et rend le nettoyage plus pratique.



2 lampes halogènes : La présence de 2 lampes halogènes disposées asymétriquement rend l'espace intérieur encore plus lumineux, éliminant les coins sombres.

Ouverture automatique : certains modèles ont une porte à ouverture automatique lorsque le cycle est terminé, ce qui est une solution parfaite pour les cuisines sans poignée, car aucune poignée n'est nécessaire. Pour des raisons de sécurité, la porte se verrouille automatiquement lorsque l'appareil est utilisé pour éviter qu'il ne soit ouvert par inadvertance.

5 niveaux de cuisson : Dans le four auxiliaire Smeg, 5 niveaux de cuisson vous permettent de cuire différents plats en même temps, réduisant ainsi la consommation.

Brûleur Ultra-rapide : Le brûleur Ultra-rapide est défini comme le brûleur d'une puissance d'au moins 3,5 kW, qui peut être simple, double ou triple couronne.

Vapor Clean : Le vapor clean est un procédé qui simplifie le nettoyage des fours. Une petite quantité d’eau est entreposée sur le fond de la cavité, la chaleur et la vapeur d’eau qui se produisent permettent d’assouplir les résidus graisseux et de les retirer facilement.

Indique le volume utile de la cavité du four.

Commandes par manettes