STL262D



Famille	Lave-vaisselle
Largeur commerciale	60 cm
Hauteur commerciale	82 cm
Type d'installation	Tout intégrable
Panneau de cuisine	Non fourni
Nombre de paniers	2
Moteur	Inverter 2.0
Type	
Code EAN	8017709337346

Programmes

Nombre de programmes	7+1	**Mixte**	
Températures de lavage	50, 60 °C	**Autonettoyant**	oui
Trempage	oui	**Intensif 60°**	oui
Programme 1 heure	oui	**Mixte 60°**	oui
Express 50°	oui	**Auto 50° - 60°**	oui
ECO	oui		

Options

Option départ différé	Jusqu'à 24 heures, avec trempage automatique	**Option Verres**	oui
Option Extrême	oui		

Paniers

Couleur des paniers	Gris	**Dimensions maximales des plats à charger sur le panier supérieur**	20,0 cm
Couleur des supports des paniers	Gris		
Poignée	Panier supérieur et inférieur	**Panier inférieur**	Avec 2 supports pliables
Panier supérieur	Avec support abattable	**Dimensions maximales des plats à charger sur le panier inférieur**	31.0 cm
Panier supérieur réglable en hauteur	sur 2 niveaux (4 cm)		
		Couleur des supports internes	Bleu

Panier à couverts	oui

Technologie



Largeur du produit	596 mm
Profondeur du produit	550 mm
Type d'afficheur	3 chiffres
Hauteur du produit	818 mm
Commandes	Électronique
Afficheur	Programmation départ différé, Indication durée du programme
Pictogrammes des programmes	Symboles
Indicateur Marche/Arrêt	oui
Voyant de sel	Témoin
Voyant de liquide de rinçage	Témoin
Indicateur de fin de cycle	Afficheur, avec signal sonore
Système de lavage	Standard
Adoucisseur d'eau	Avec réglage électronique
Capteur optique Aquatest	oui
Système de sécurité dégâts des eaux	Stop-Aqua total
Alimentation d'eau	Simple; eau froide/chaude Max 60°C - économie d'énergie avec eau chaude jusqu'à 35%
Dureté maximale de l'eau	90°fH; 50°dH
Système de séchage	Séchage naturel par condensation, avec système d'ouverture automatique de la porte Dry Assist en fin de cycle
Protection vapeur	En plastique
Matériau de la cuve	Inox
Filtre	Inox
Elément chauffant hors cuve	oui
Charnières	Equilibrées, adaptées à toute hauteur de plinthe, FLEXIFIT
Poids minimum et maximum du panneau frontal	2 - 10 kg
Hauteur de la plinthe min. et max.	40 - 175 mm
Pieds réglables	8 cm, de 820 à 900 mm
Paniers supplémentaires	oui
Profondeur du lave-vaisselle porte ouverte (mm)	1200 mm
Pied arrière réglable à l'avant	oui

Performance / Etiquette énergétique - Reg. 2019

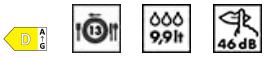

Classe énergétique (Cycle de lavage)	D
Consommation d'énergie [pour 100 cycles, sur la base du programme Eco]	84 kWh
Capacité certifiée (couverts)	13
Consommation d'eau [par cycle]	9,9 litres
Durée du programme	4:00 h:min
Niveau sonore	46 dB(A) re 1 pW
Classe d'émissions acoustiques dans l'air	C
Indice d'efficacité énergétique (EEI) (cycle de lavage)	49,9

Raccordement électrique

Puissance nominale (W)	1800 W	**Type de connexion**	Monophasé
Intensité	10 A	**Longueur du câble d'alimentation**	140 cm
Tension	220-240 V		
Fréquence	50 Hz	**Type de prise**	(F;E) Schuko

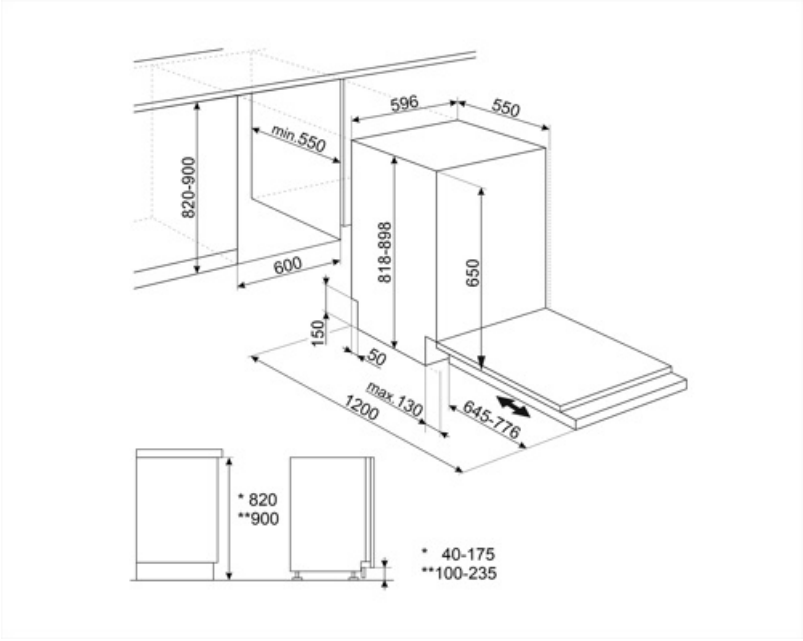

Symbols glossary



Aquatest : Le capteur Aquatest est un capteur optique qui mesure le degré de transparence de l'eau à la fin de la phase initiale de trempage. Sur la base des valeurs mesurées, le capteur règle le programme le plus approprié, pour utiliser uniquement la quantité d'eau nécessaire, tout en garantissant la meilleure efficacité de lavage.



Départ différé : Avec l'option Départ différé il est possible de retarder jusqu'à 24 heures le démarrage du programme souhaité afin de programmer le fonctionnement du lave-vaisselle dans la période souhaitée (par ex. la nuit). Lorsque la porte est fermée, le lave-vaisselle effectue un trempage à l'issue duquel le "retard de programme" réglé est activé.



Le niveau sonore silencieux est atteint grâce à une excellente isolation et à des dispositifs spéciaux, conçus spécifiquement pour absorber le bruit généré pendant le fonctionnement du lave-vaisselle. Dans la gamme il y a des modèles avec différents niveaux sonores.



Trempage : Le programme de trempage est conçu pour prélaver les casseroles et les poêles à froid, en attendant un lavage plus poussé.



Système Stop Aqua total : Le dispositif prévient les dégâts des eaux grâce à un micro-interrupteur placé sous la cuve, qui bloque instantanément l'entrée de l'eau dans la machine. Une sécurité supplémentaire est garantit par une électrovanne intégrée dans le tuyau d'alimentation coupant l'eau au robinet.



Programme 1 heure : pour les charges mixtes normalement sales comme la vaisselle et les casseroles, même avec des résidus séchés. La vaisselle est lavée et séchée en 60 minutes.



Cycle de lavage pour les charges mixtes normalement sales, telles que la vaisselle et les casseroles, même avec des résidus séchés. Lorsque ce programme est sélectionné, le lave-vaisselle reconnaît le type de saleté et ajuste automatiquement les paramètres de lavage en conséquence.



Programme Intensif adapté pour le lavage et le séchage d'objets très sales avec des résidus incrustés.



82 cm high



FlexiFit : Le système FlexiFit des charnières à pivot variable permet le coulissement du panneau de la porte à l'ouverture, garantissant une plus grande flexibilité dans le choix du type de cuisine, en particulier de la hauteur de la plinthe qui peut être abaissée jusqu'à 5 cm.



Eco : Le programme Eco est adapté au lavage de la vaisselle normalement sale. L'utilisation du programme Eco vous garantit les meilleures performances en termes de l'efficacité énergétique.



13 couverts : La gamme Smeg comprend des lave-vaisselle d'une capacité de 7, 10, 12, 13, 14 et 15 couverts selon le modèle.



Programme Express 50 min



Cycle de nettoyage du lave-vaisselle. Le cycle doit être lancé lorsque la machine est vide, sans vaisselle. Il est recommandé de lancer le programme tous les 2 ou 3 mois, en utilisant des détergents spéciaux pour lave-vaisselle.



Cette option permet d'apporter un soin particulier à une charge délicate. Elle empêche les changements rapides de la température de lavage du programme sélectionné.



Programme Mixte 60 min adapté pour le lavage et le séchage d'articles normalement sales.

Option qui améliore les résultats de lavage du programme sélectionné. Elle augmente la température et la durée du lavage.

Classe énergétique D

Le système WaterSave garantit les meilleurs résultats de lavage avec une consommation d'eau minimale, selon le modèle de lave-vaisselle.

Le travail visant à l'amélioration continue a permis la création de la deuxième génération du moteur Inverter 2.0, caractérisé par une plus grande efficacité et durabilité dans le temps, ce qui permet des performances très élevées et une consommation d'énergie et un niveau sonore réduits.



