KICV90BL2



Famille	Hotte
Type de hotte	Hotte décorative murale
Design	Design incliné
Type d'aspiration	Evacuation
Contrôle électronique	oui
Aspiration périmétrale	oui
Matériau	Verre
Code EAN	8017709344801
Largeur hotte	90 cm
Esthétique	Universel
Couleur	Noir
Finition	Verre
Type de verre	Noir
Couleur de la sérigraphie	Gris
Logo	Embouti

Commandes

Type de commandes	Commandes tactiles	**Couleur des LED**	Rouge

Programmes / Fonctions

Nombre de vitesses	3
Vitesse intensive	
Fonction de purification de l'air 24h	
Option de programmation de la durée	
Auto-Vent	

Technologie

Nombre de lampes	2	**Filtres anti-graisses**	Aluminium
Type d'éclairage	LED	**Témoin de remplacement des filtres**	oui
Puissance de l'éclairage	1 W		
Capacité d'aspiration à l'air libre (P0)	770 m³/h	**Diamètre de sortie du moteur**	150 mm
Puissance du moteur	270 W		
Nombre de filtres	2		

Distance minimale d'installation au dessus d'une table de cuisson gaz	450 mm
Distance minimale d'installation au dessus d'une table de cuisson électrique	450 mm
Clapet anti-retour	oui

	Capacité d'aspiration (IEC 61591) [m³/h]	Niveau sonore (IEC 60704-2-13) [dBA]
Vitesse 1	310	52
Vitesse 2	420	56
Vitesse 3	620	63
Vitesse intensive	770	68

Accessoires inclus

Tube de réduction sortie	oui

Performance / Etiquette Energétique

Consommation d'énergie annuelle (AEC)	43 kWh/a
Classe d'efficacité énergétique	A+
Efficacité fluidodynamique (FDE)	34,9
Classe d'efficacité fluidodynamique	A
Efficacité lumineuse (LE)	68 lux/W
Classe d'efficacité lumineuse	A
Efficacité de filtration des graisses	45,1 %
Classe d'efficacité de filtration des graisses	F
Débit d'air à la vitesse minimale	300 m³/h
Débit d'air à la vitesse maximale (Qmax)	620 m³/h
Débit d'air en mode intensif ou "boost"	770 m³/h
Emission acoustique de l'air pondérée à la vitesse minimale (SPEmin)	48 dBA
Emission acoustique de l'air pondérée à la vitesse maximale (SPEmax)	63 dBA
Emission acoustique de l'air pondérée à la vitesse intensive (SPEboost)	68 dBA
Facteur d'augmentation du temps (F)	0,7
Indice d'efficacité énergétique	40,8
Débit d'air mesuré au point de rendement maximal	440 m³/h
Pression d'air mesurée au point de rendement maximal	468 Pa
Puissance électrique à l'entrée mesurée au point de rendement maximal	164 W

Puissance nominale du système d'éclairage	2,2 W
Eclairement moyen du système d'éclairage sur la surface de cuisson (Emiddle)	150 lux
Niveau de bruit au réglage le plus élevé	63 dBA

Raccordement électrique

Puissance nominale électrique	272 W	**Longueur du câble d'alimentation**	1500 mm
Tension	220-240 V	**Type de prise**	Non
Fréquence	50-60 Hz		

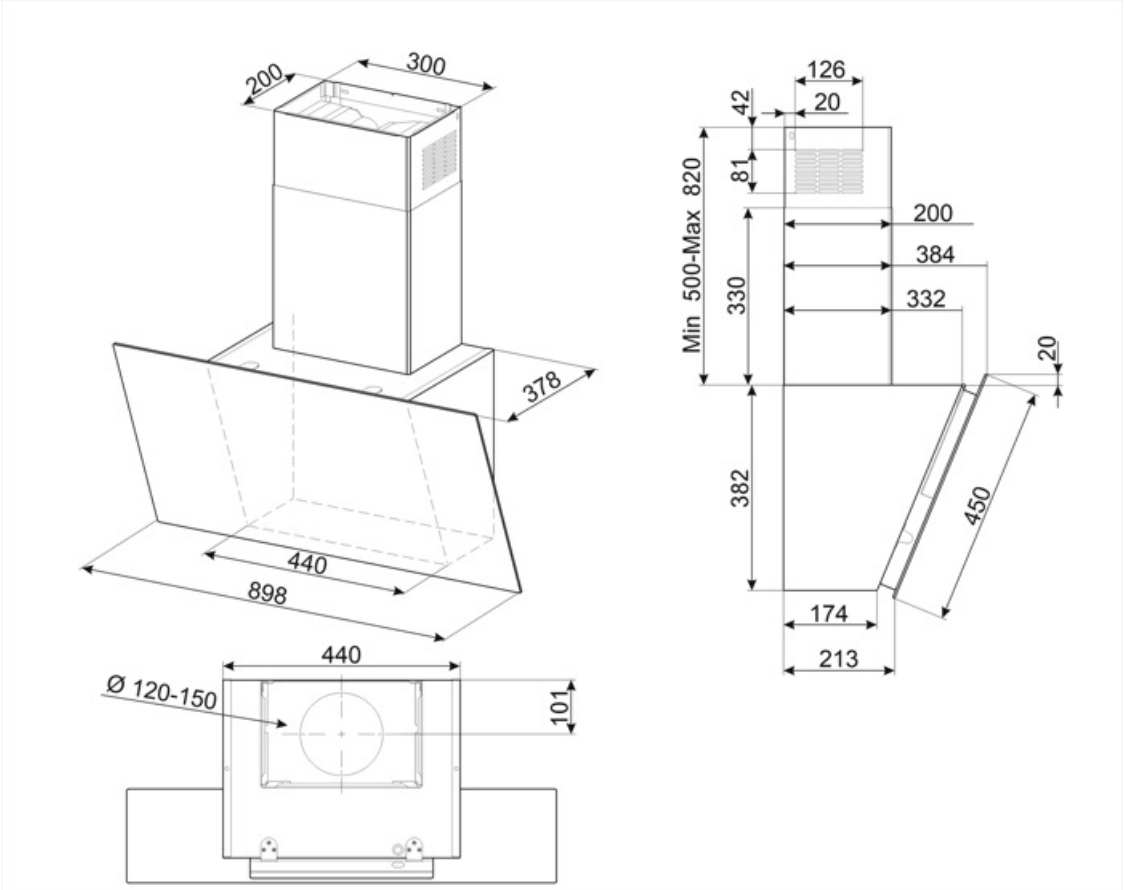

Accessoires Compatibles



KITALLFC

Filtre à charbon actif universel Structure en acier inox AISI 304 Possibilité de régénération au lave-vaisselle à 50°C (compatible avec détergent et eau) et séchage au four à 180°C pendant 25 minutes.



KITVENT150

Orifice moteur 150 mm avec clapet anti-retour



KITFC152

Filtre charbon pour recyclage intérieur rond Kit 2 pièces

Symbols glossary



Fonction 24h : Cette fonction crée un recyclage de l’air continu dans la pièce pour profiter d’un air purifié toute la journée. Le moteur s'active à la vitesse d'aspiration minimum pendant 10 minutes toutes les heures sur une période de 24 heures.



Filtres anti-graisses : Ce modèle est équipé de filtres qui permettent d'éliminer les graisses de la vapeur qui s'échappe des casseroles pendant la cuisson.



Arrêt automatique : L'option Arrêt automatique vous permet de programmer le temps d'arrêt de la hotte qui continuera à purifier l'air jusqu'à son arrêt automatique.



Eclairage : Les hottes sont équipées de lampes LED. La lumière peut être allumée indépendamment du ventilateur d'aspiration, ce qui permet d'éclairer le plan de travail.



Commandes sensitives : Les commandes tactiles faciles à utiliser permettent de programmer l'appareil par simple pression sur un bouton.



A+ : Les produits Smeg, en classe énergétique A, A+, A++ et A+++, permettent de réduire la consommation d’énergie tout en gardant une efficacité maximale et en garantissant un meilleur respect de l’environnement.



La fonction Auto-Vent permet, via un système infrarouge intelligent, de faire fonctionner la hotte directement via la table de cuisson en ajustant automatiquement la vitesse d’aspiration de la hotte en fonction de la température et de la puissance sélectionnées sur la table de cuisson.



Signal lumineux : Un signal lumineux s'allume lorsque les filtres à charbon actif doivent être remplacés.



Aspiration périmétrale : Ce type d'aspiration est concentré sur la zone périmétrale. En plus d'améliorer l'esthétique de la hotte, en recouvrant les filtres, il permet d'avoir une plus grande surface d'aspiration et d'offrir une aspiration plus silencieuse, limitant les vibrations des filtres.



Fonction Turbo : La fonction Turbo permet de faire fonctionner la hotte à puissance maximale, pour accélérer l'élimination des odeurs les plus persistantes.